平成２８年度第５６回栃木県高等学校新人バドミントン選手権大会

平成２８年１１月８日（火）清原体育館

女子シングルス

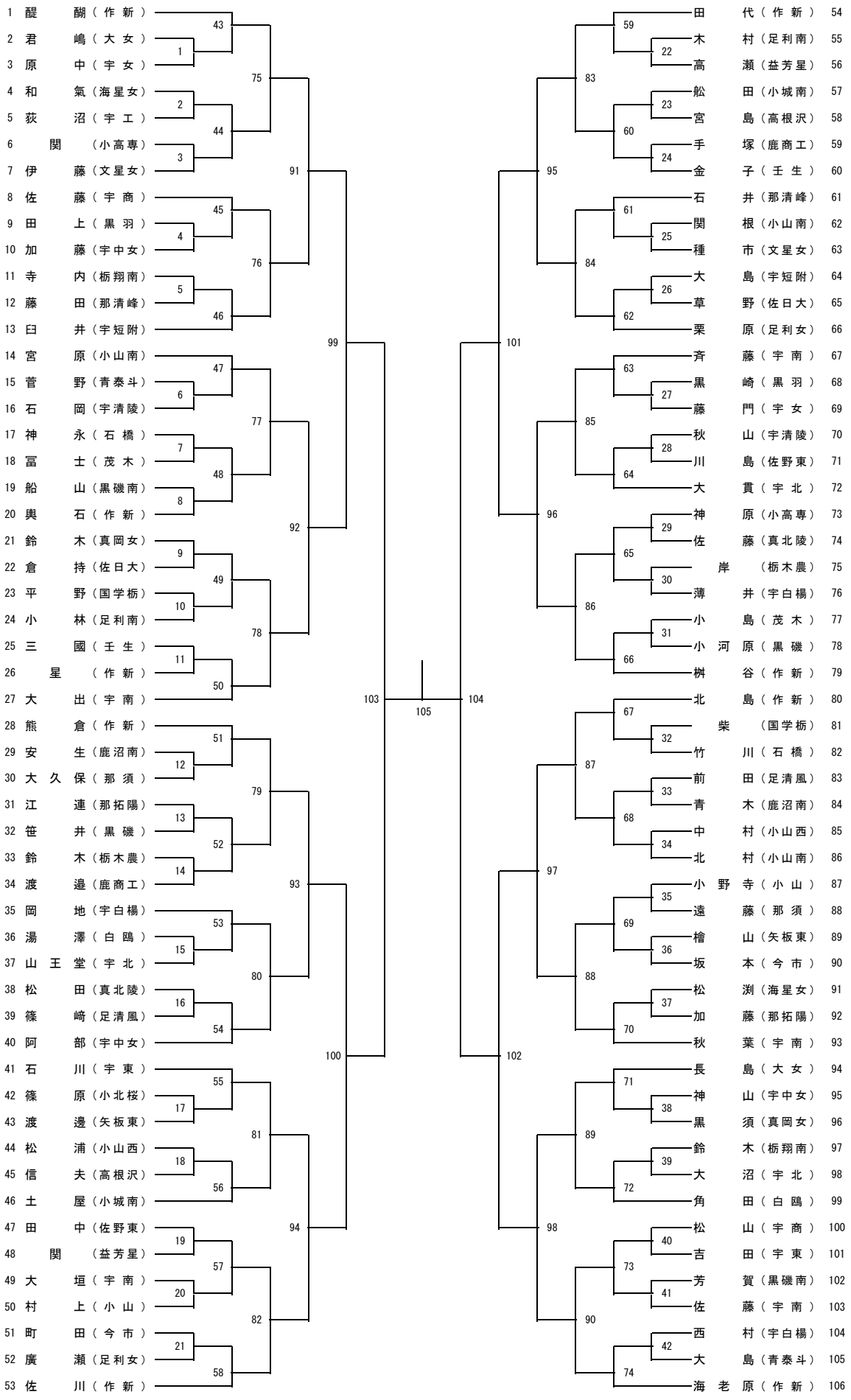

平成２８年度第５６回栃木県高等学校新人バドミントン選手権大会

平成２８年１１月４日（金）清原体育館

女子ダブルス

1	醍田	野	醐代（作新）
2	塩上	野	目岡（石橋）
3	水仁	野	沢平（宇短附）
4	篠小	関	崎川（足清風）
5	藤平	関	田山（那拓陽）
6	木小	関	村林（足利南）
7	神	関	原（小高専）
8	加冨	沈	藤士（茂木）
9	村小	沈	上畑（小山）
10	富	沈	永（宇北）
11	倉亀	久	持山（佐日大）
12	青安	久	木生（鹿沼南）
13	遠大	久	藤保（那須）
14	神宮	河	島崎（宇白楊）
15	笹小	河	井原（黒磯）
16	和堀	河	氣野（海星女）
17	黒相	柴	崎馬（黒羽）
18	池	柴	（国学栃）
19	佐大	柴	上藤（宇南）
20	高寺	柴	垣橋（栃翔南）
21	加平	柴	内藤（宇商）
22	種伊	柴	石市（文星女）
23	河檜	柴	藤原（益芳星）
24	志針	柴	山田（小山西）
25	鈴黒	柴	谷木（真岡女）
26	舩土	長	須田（小城南）
27	大渡	長	屋橋（栃木農）
28	伊村	長	邉東（宇白楊）
29	信小	長	上夫（高根沢）
30	千菊	長	井葉（壬生）
31	三長	長	池宅（宇中女）
32	芳船	老	岡賀（黒磯南）
33	本赤	老	山宮（白鴎）
34	中小	老	埴村（足利女）
35	茂山	老	川木（佐野東）
36	岡金	老	田田（今市）
37	海奥	老	井原（作新）
38	久高	ヶ	石保（真岡女）
39	山横	ヶ	橋田（青泰斗）
40	大田	ヶ	田森（宇女）
41	梅茅	ヶ	中田（宇東）
42	関飯	ヶ	野根（小山南）
43	井渡	ヶ	谷口（大女）
44	齊宮	賀	邊藤（真北陵）
45	大高	賀	本沼（宇北）
46	渡手	賀	山邊（鹿商工）
47	森宇	賀	塚岡（宇清陵）
48	神笹	賀	神山（矢板東）
49	秋大	賀	沼葉（宇南）

50	島倉	月	作（作新）
51	林田	月	足（足清風）
52	女島	月	黒（黒磯南）
53	藤山	月	小高（小高専）
54	巻藤	月	宇女（宇女）
55	川中	月	足（足利南）
56	登本	月	宇清（宇清陵）
57	島中	林	佐野（佐野東）
58	岡木	林	文星（文星女）
59	野	林	大女（大女）
60	浦橋	林	小山西（小山西）
61	澤木	林	鹿商工（鹿商工）
62	部山	林	宇中女（宇中女）
63	貫堂	王	宇北（宇北）
64	利巻	王	黒（黒磯）
65	久山	王	小城南（小城南）
66	内藤	王	茂木（茂木）
67	賀合	王	今市（今市）
68	本谷	王	石橋（石橋）
69	野間	久	矢板東（矢板東）
70	井地	久	益芳星（益芳星）
71	澤田	久	足利女（足利女）
72	川村	久	宇南（宇南）
73	藤田	久	佐日大（佐日大）
74	地井	久	宇白楊（宇白楊）
75	藤野	地	宇南（宇南）
76	島崎	地	青泰斗（青泰斗）
77	渕井	地	海星女（海星女）
78	藤山	地	小山（小山）
79	本田	地	鹿沼南（鹿沼南）
80	上沢	地	黒羽（黒羽）
81	村崎	地	宇白楊（宇白楊）
82	山塚	地	小城南（小城南）
83	島林	地	高根沢（高根沢）
84	藤坂	地	真北陵（真北陵）
85	谷國	地	壬生（壬生）
86	竹	地	文星女（文星女）
87	原村	楠	小山南（小山南）
88	田井	楠	那清峰（那清峰）
89	木	楠	栃木農（栃木農）
90	部丸	岸	宇商（宇商）
91	塚島	岸	真岡女（真岡女）
92	井島	岸	宇短附（宇短附）
93	山田	岸	白鴎（白鴎）
94	山山	保	栃翔南（栃翔南）
95	越田	保	国学栃（国学栃）
96	沢堀	保	宇東（宇東）
97	原口	田	那須（那須）
98	連藤	田	那拓陽（那拓陽）
99	谷川	田	作（作新）

三位決定戦